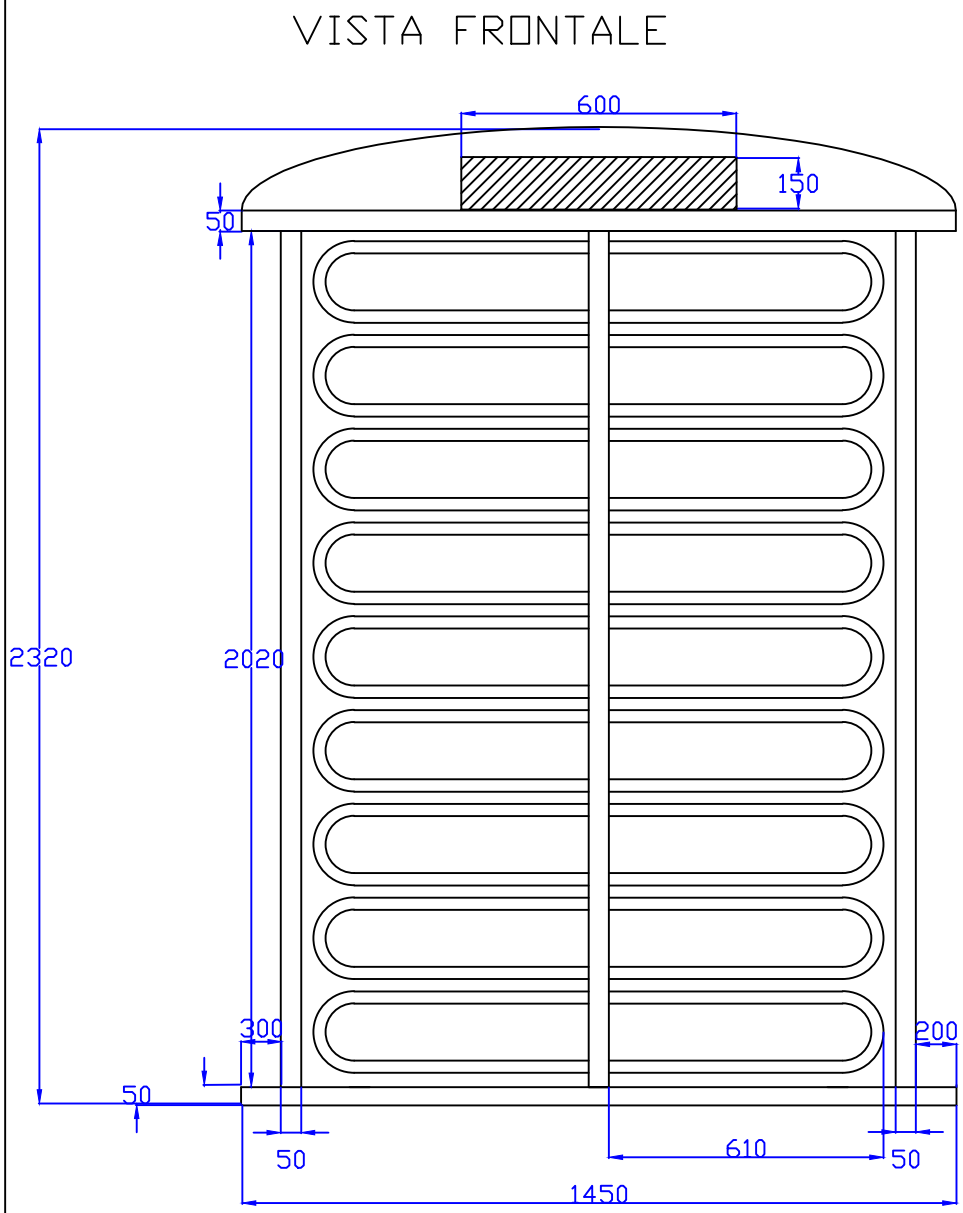

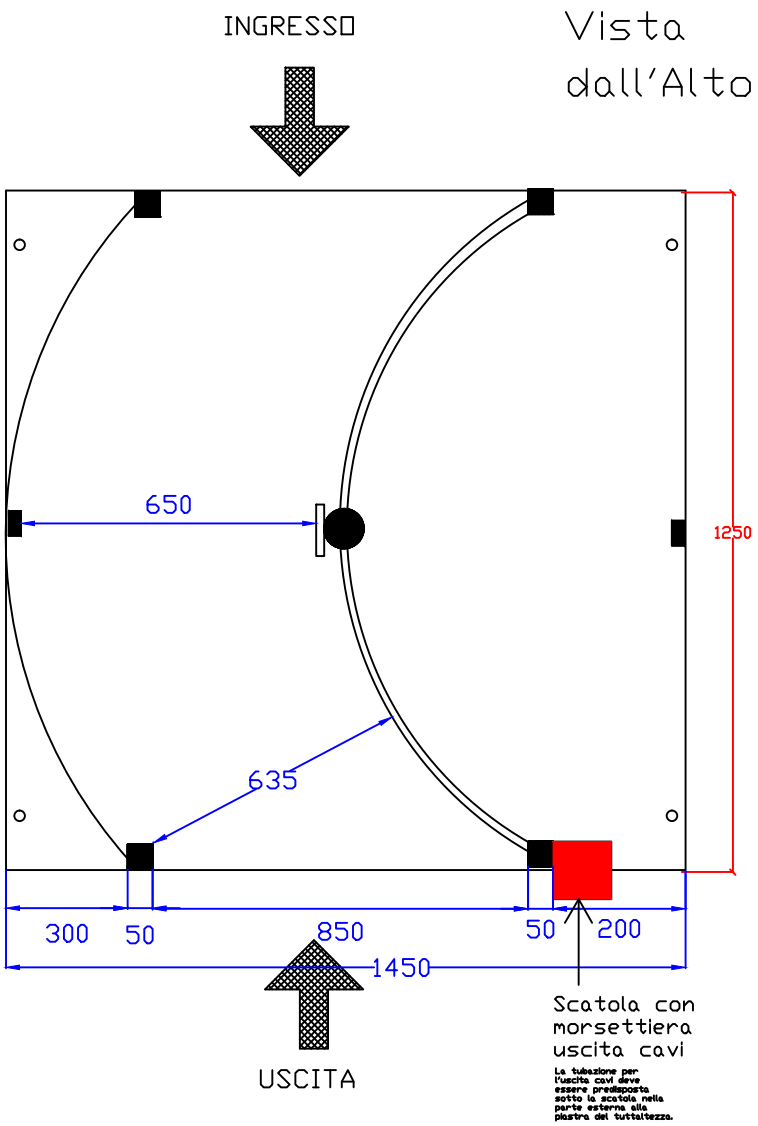

GSA – TEA srl	Data	Revisione	Scala
	Titolo: MISURE TUTTALTEZZA		
Via Palazzina 36030 CALDOGNO (VI) tel. 0444/986382 fax. 0444/986384	File		Foglio 1 di 1